DOWON MECHANICS
Construction Equipment Rental & Service

MAEDA Mini Cranes

MC305C

3톤거미크레인

| 제원표

모델		MC305CRM
크레인 능력		2.98t X 2.5m
최대 작업 반경		12.16m X 0.26t
최대 양정 높이(지상)		12.52m
최대 양정 높이(지하)		-16.09m(4와이어)
윈치 시스템	훅 권장 속도	13.5m/min(4layers, 4와이어)
	호이스트 와이어 로프	IWRC6 X WS(26) Ø8 X 73m
텔레스코핑 시스템	붐 유형	13.5m/min(4layers, 4와이어)
	붐 길이	IWRC6 X WS(26) Ø8 X 73m
	붐 텔레스코핑 스트로크/시간	IWRC6 X WS(26) Ø8 X 73m
붐 호이스트 시스템	호이스트 각도/시간	0~80deg/14.5sec
선회 시스템	선회 각도/시간	360deg(연속)/2.4rpm
아웃트리거 시스템	유형	확장된 유압 실린더 작동, 유압 실린더 직압식
	최대 확장 폭	5,170mm(측면) X 4,808mm(전면) X 4,704mm(후면)
주행 시스템	주행 방식	유압 모터 구동, 무단 변속기
	주행 속도	0~2.8km/h
	등판 능력	23deg
	크롤러 지면(길이 X 폭)	1,750mm X 300mm
	접지압	36.3kPa[0.37kgf/cm2] (38.0kPa[0.39kgf/cm2] 전기모터)
엔진	모델	YANMAR 3TNV80F-SNMB
	배기량	1.266L(1,266cc)
	정격 출력	15.2kw/2,500min-1(20.7ps/2,500rpm)
	시동 방식	전기
	연료/연료탱크 용량	디젤/40.0L
전체 길이 X 폭 X 높이		4,195mm X 1,280mm X 1,695mm
차체 중량		**3,900kg(전기모터 4,080kg)**

| 평면도

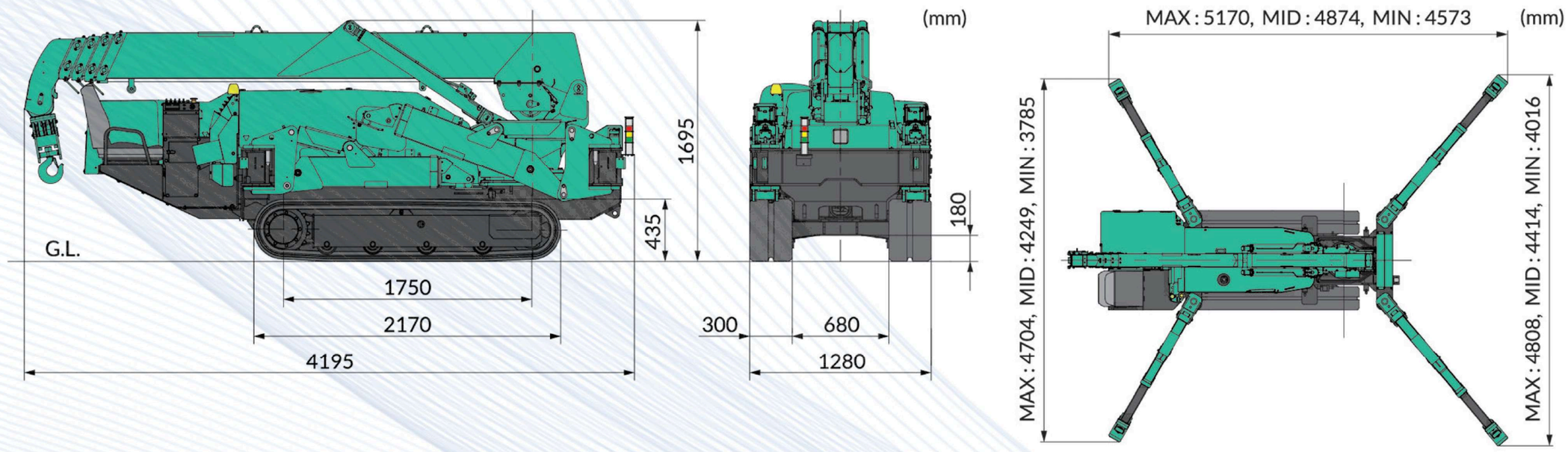

DOWON MECHANICS
Construction Equipment Rental & Service

| 작업반경

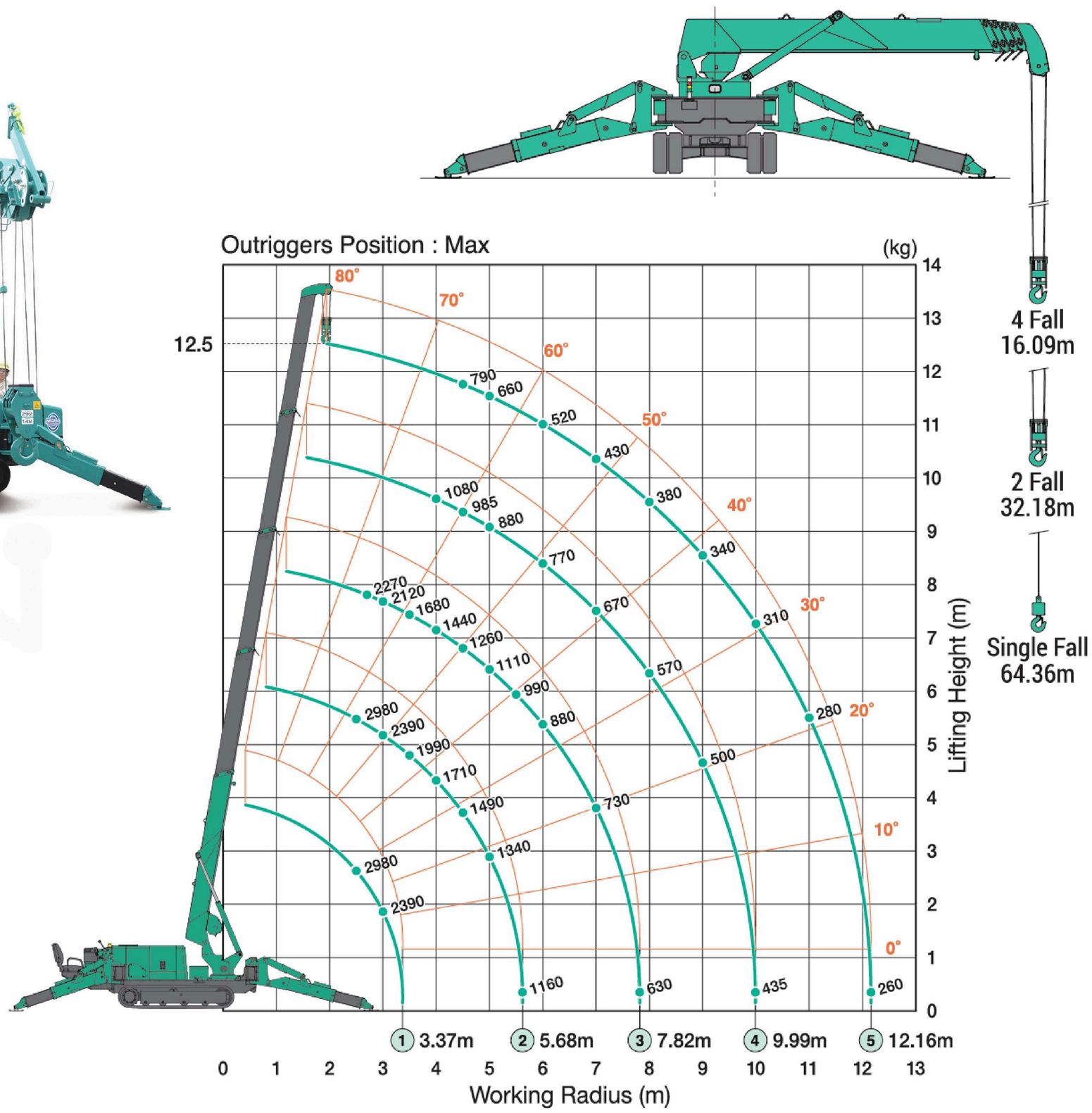

| 최대양정(지하) / 능력

4선	2선	단선
16m	32m/1,480kg	64m/730kg

| 정격 총 하중표

* 정격 총 하중표에 훅(30kg)이 포함되어 있습니다.
* 후크 무게 30kg
* 아웃트리거 발판size 600mm x 600mm

아웃트리거 최대 장출 시

(단위: kg)

3.695m/5.945m 붐		8.145m 붐		10.315m 붐		12.485m 붐	
작업반경 (m)	정격총하중 (kg)	작업반경 (m)	정격총하중 (kg)	작업반경 (m)	정격총하중 (kg)	작업반경 (m)	정격총하중 (kg)
< 2.5	2980	< 2.7	2270	4.0	1080	< 4.5	790
3.0	2390	3.0	2120	4.5	985	5.0	660
3.5	1990	3.5	1680	5.0	880	6.0	520
4.0	1710	4.0	1440	6.0	770	7.0	430
4.5	1490	4.5	1260	7.0	670	8.0	380
5.0	1340	5.0	1110	8.0	570	9.0	340
5.62	1160	5.5	990	9.0	500	10.0	310
		6.0	880	9.99	435	11.0	280
		7.0	730			12.16	260
		7.82	630				